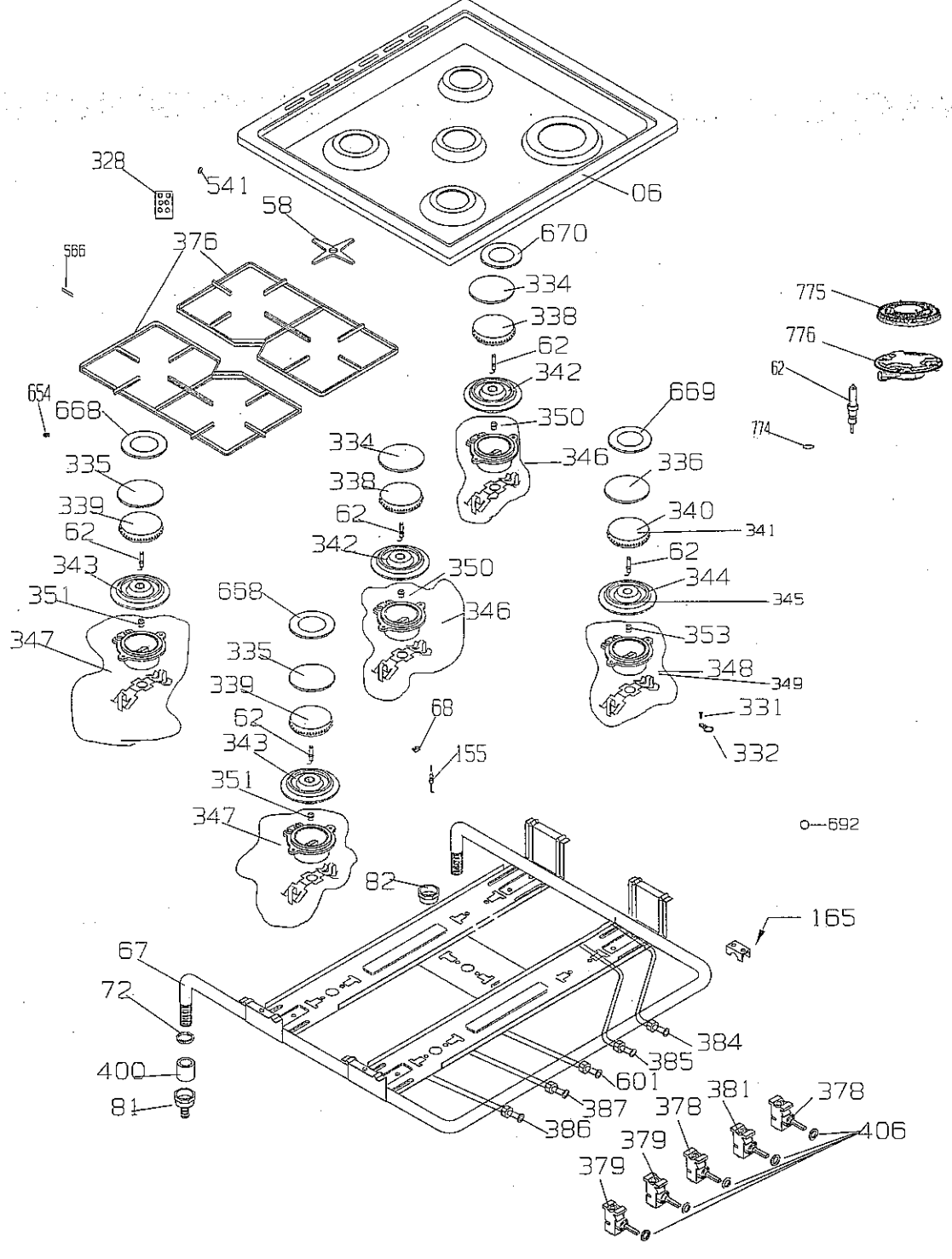
328
541
06
58
670
566
376
334
338
775
776
62
342
62
654
668
669
350
774
334
346
336
335
338
340
339
62
341
62
342
350
343
344
351
658
345
346
353
347
335
348
339
349
62
68
331
343
155
332
351
347
692
82
165
67
72
384
385
400
601
81
387
381
378
378
386
406
379
379

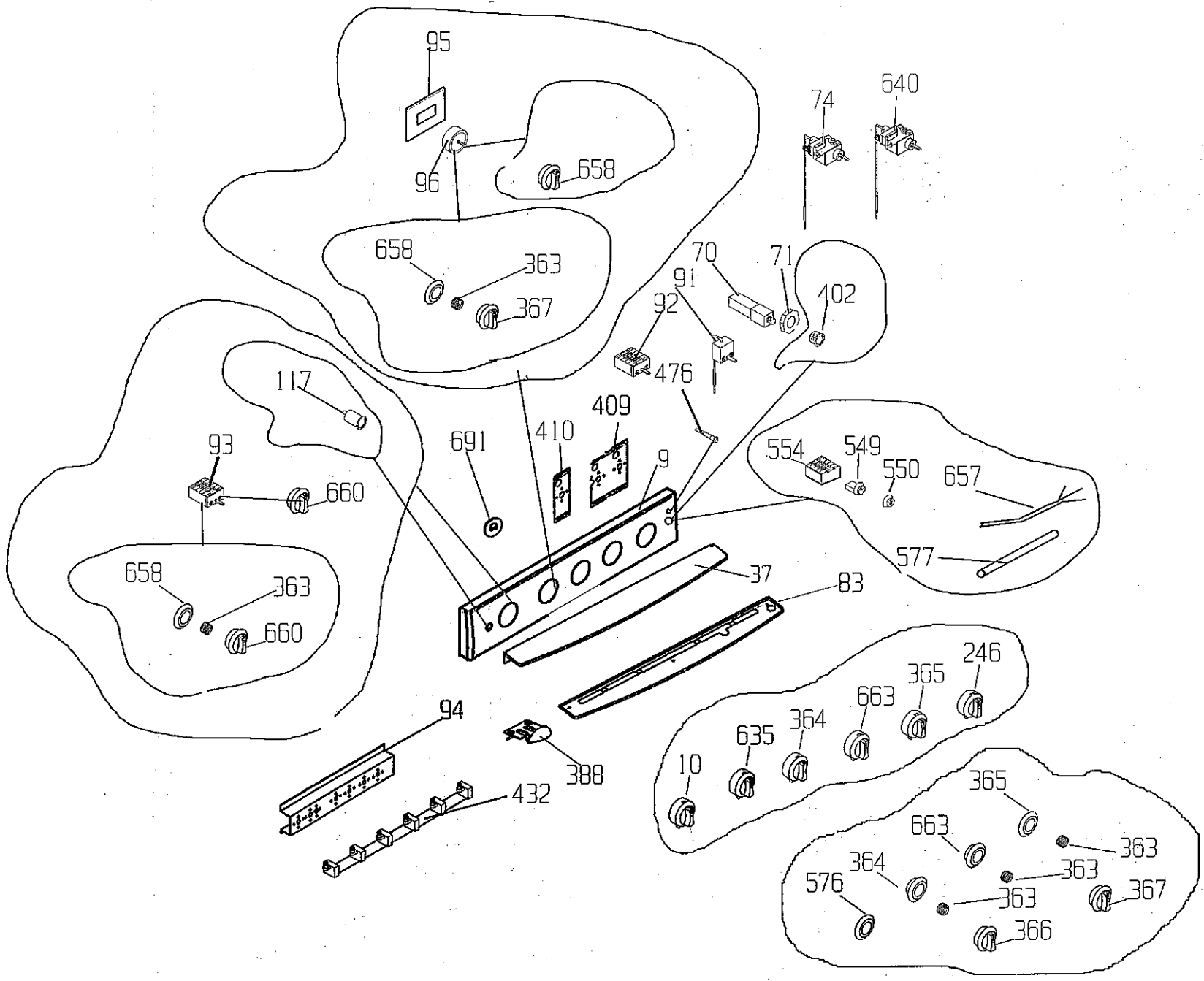
95
96
658
658
363
367
74
640
70
71
91
92
402
476
117
409
410
691
9
93
660
554
549
550
657
577
658
363
660
37
83
246
365
663
364
635
10
94
388
432
365
663
363
364
363
576
363
367
366

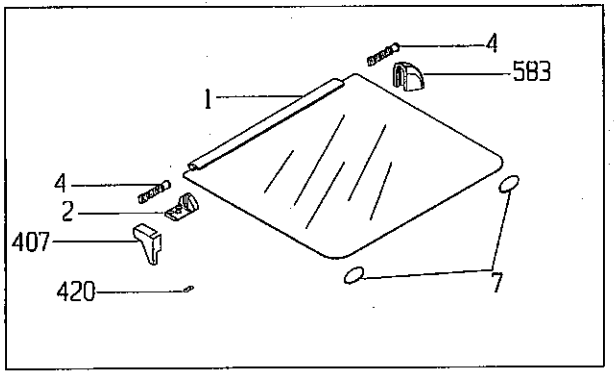
4
583
1
4
2
407
420
7

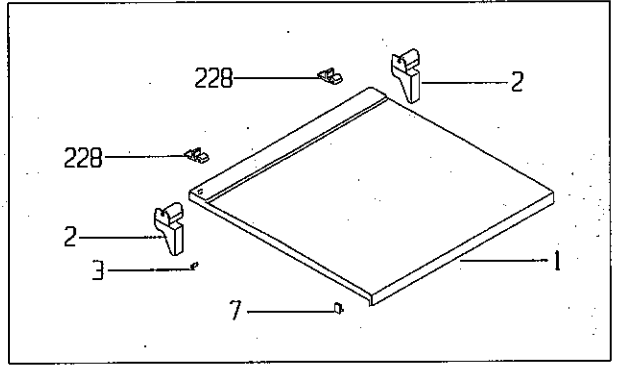
228
2
228
2
3
1
7

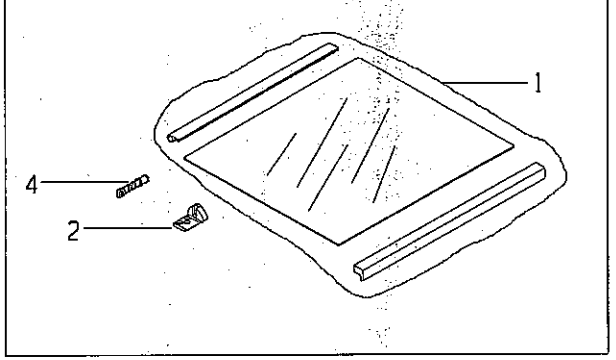
1
4
2

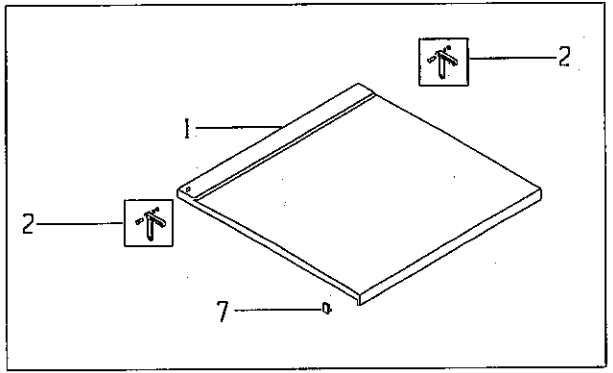
2
1
2
7

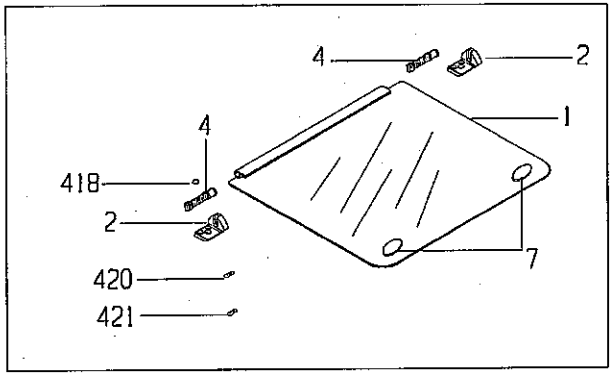
4
2
1
4
418
2
7
420
421

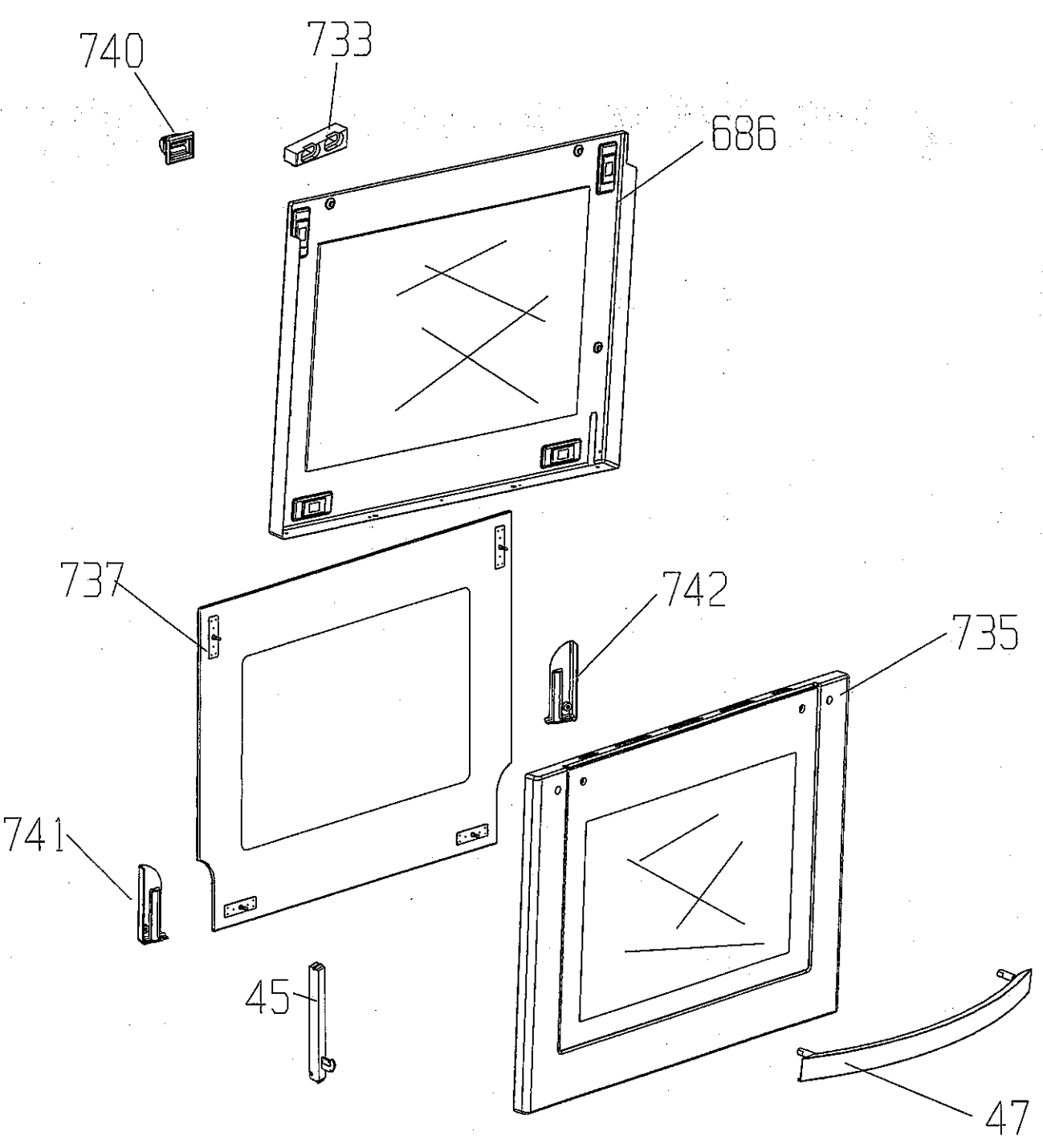
740
733
686
737
742
735
741
45
47

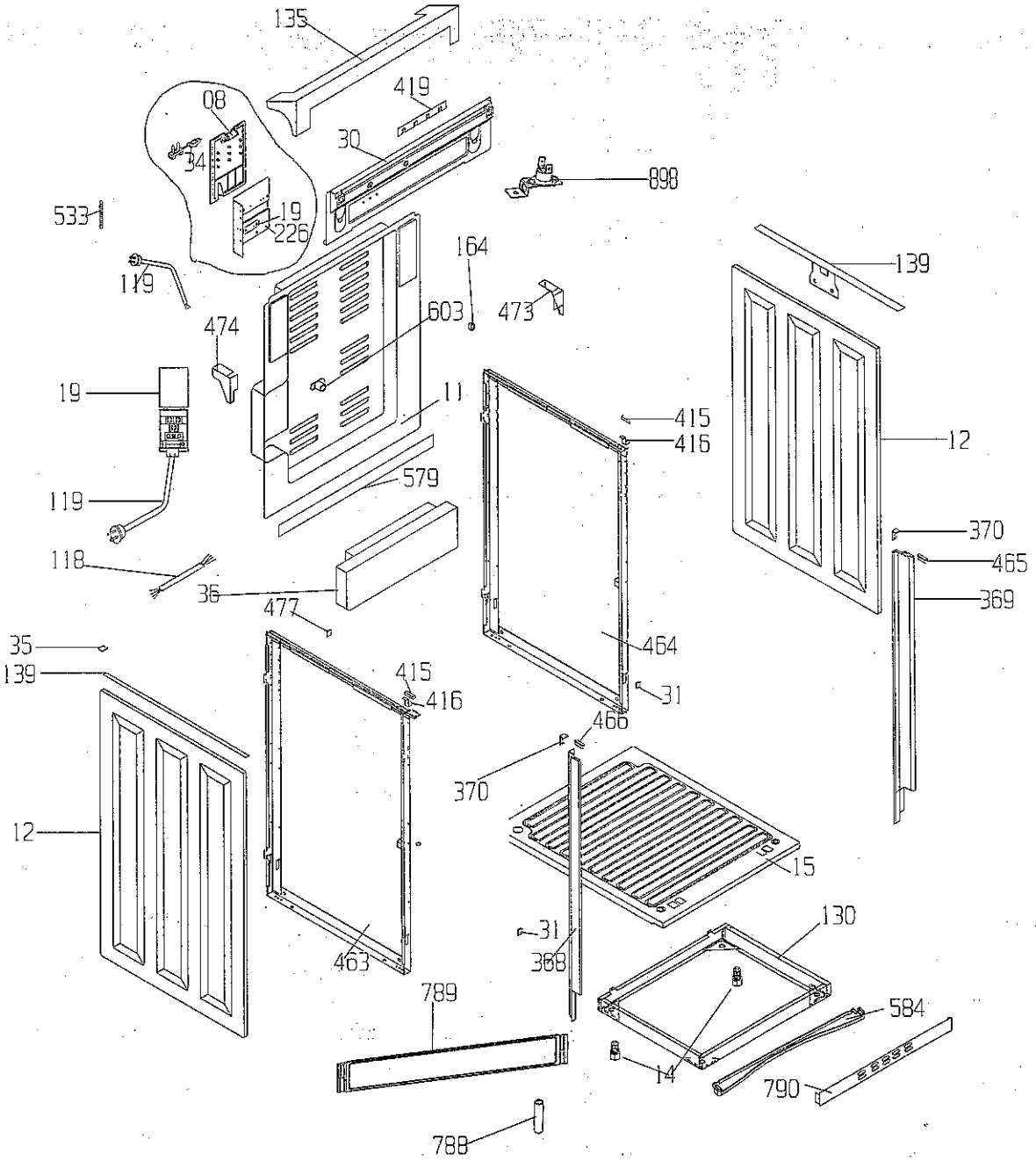
135
419
08
30
34
898
533
19
226
164
139
119
603
473
474
19
11
415
416
12
579
119
370
118
465
36
369
477
35
464
139
415
31
416
466
370
12
15
130
31
463
368
789
584
14
790
788

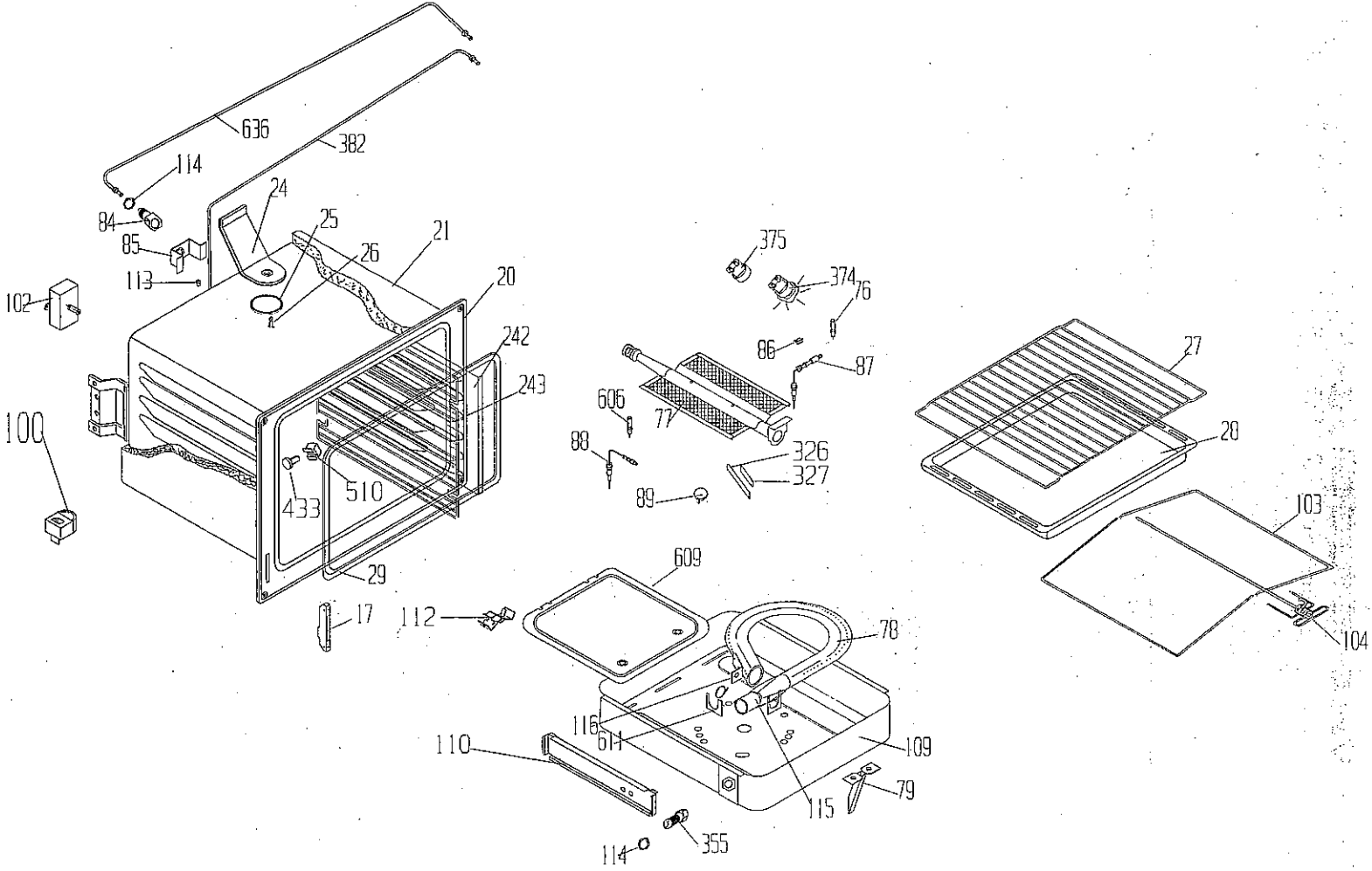
636
382
114
24
84
25
21
85
26
113
20
102
242
243
100
510
433
29
17
375
374
76
86
87
606
77
88
326
327
89
27
28
103
104
609
112
78
116
611
110
109
115
79
355
114

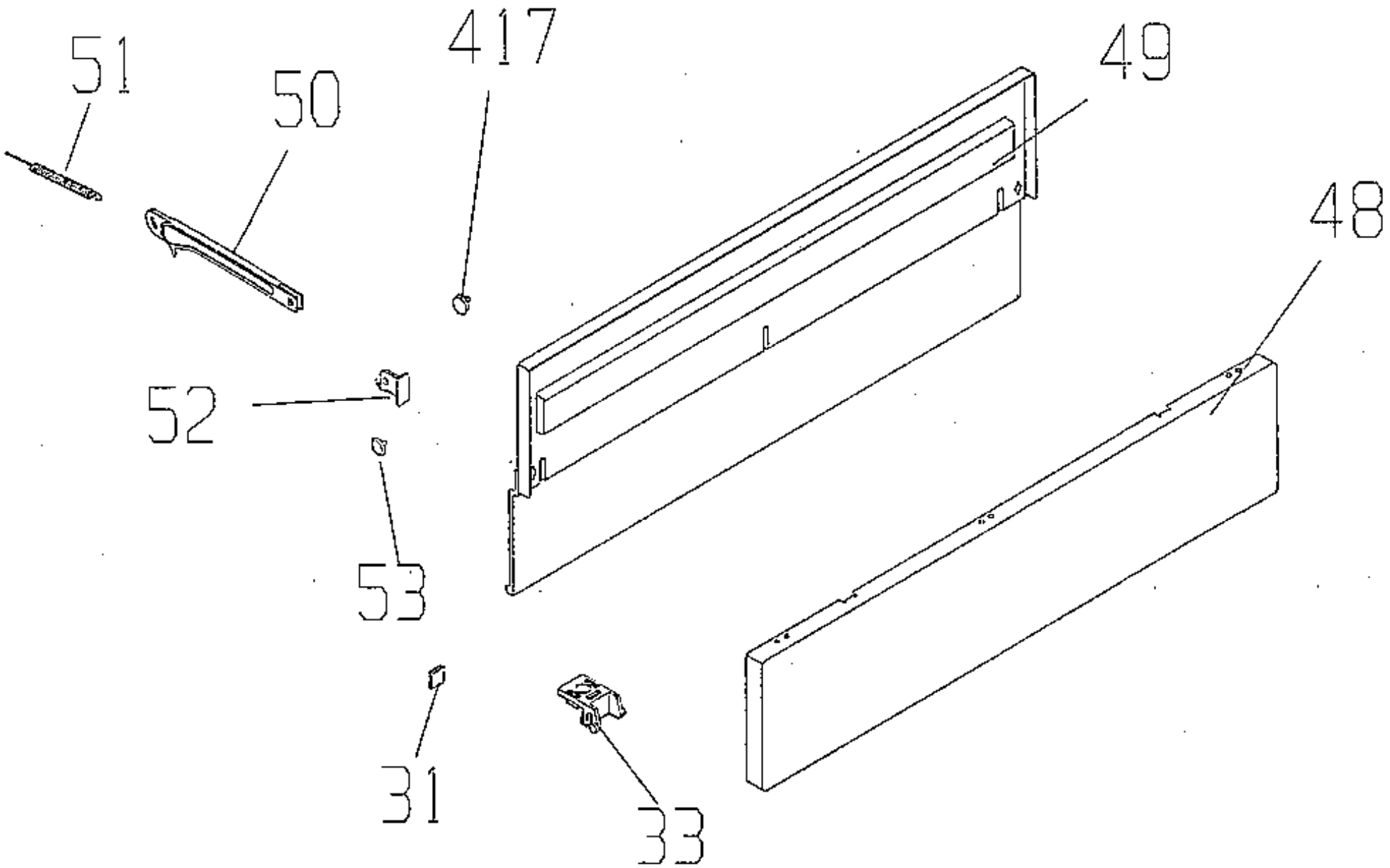
51
50
417
49
48
52
53
31
33